A2クラス 1ブロック

	A 安田道場 安田・小倉・箕延・狩屋	B MUGEN 下森・永田・橋本・塚本	C PAC 2 藤田・山内・土井・橋田	D A.F.T.A. 赤澤・福本・高野・網田	順位
A 安田道場 安田・小倉・箕延・狩屋		4−6 6−5	4−6 6−1	4−6 5−6	3
B MUGEN 下森・永田・橋本・塚本	6−4 5−6		2−6 5−6	2−6 6−5	4
C PAC 2 藤田・山内・土井・橋田	6−4 1−6	6−2 6−5		2−6 5−6	2
D A.F.T.A. 赤澤・福本・高野・網田	6−4 6−5	6−2 5−6	6−2 6−5		1

A2クラス 2ブロック

	A ソミニティー West 鈴木・杉山・似内・芦田	B PAC 1 北村・阿部・古畑・小笠原	C 曽根道場 虎本・曽根・酒井・渋谷	D PMT 永松・渡辺・横山・藤井	順位
A ソミニティー West 鈴木・杉山・似内・芦田		6−4 4−6	6−1 5−6	6−4 5−6	2
B PAC 1 北村・阿部・古畑・小笠原	4−6 6−4		6−4 2−6	6−3 1−6	3
C 曽根道場 虎本・曽根・酒井・渋谷	1−6 6−5	4−6 6−2		6−5 6−5	1
D PMT 永松・渡辺・横山・藤井	4−6 6−5	3−6 6−1	5−6 5−6		4

決勝トーナメント

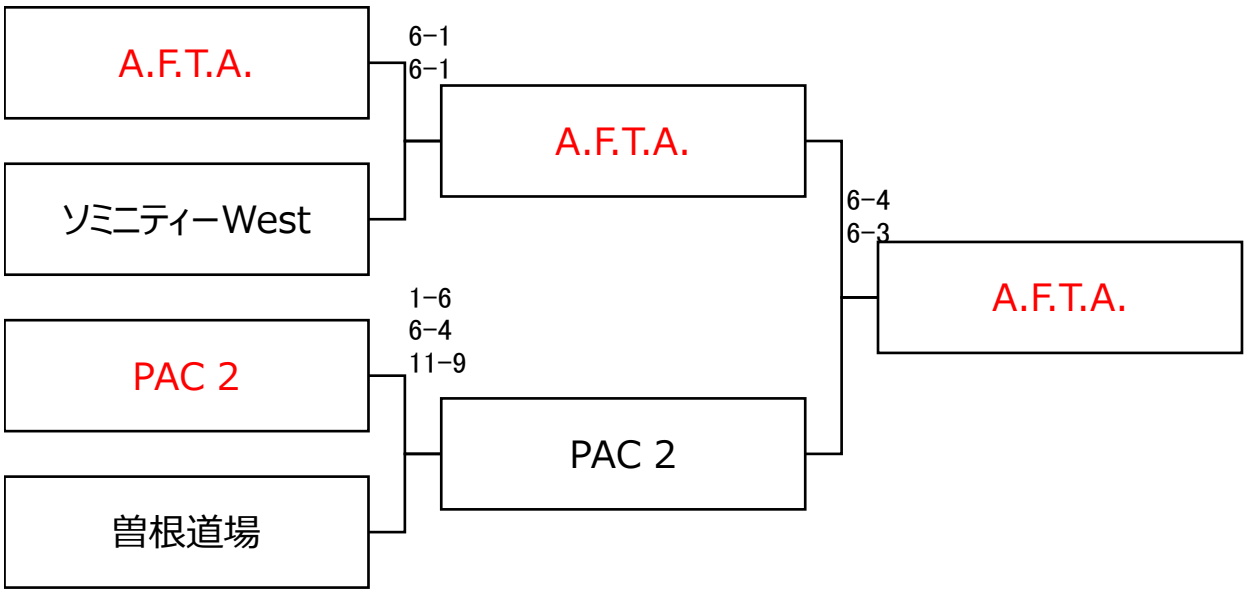
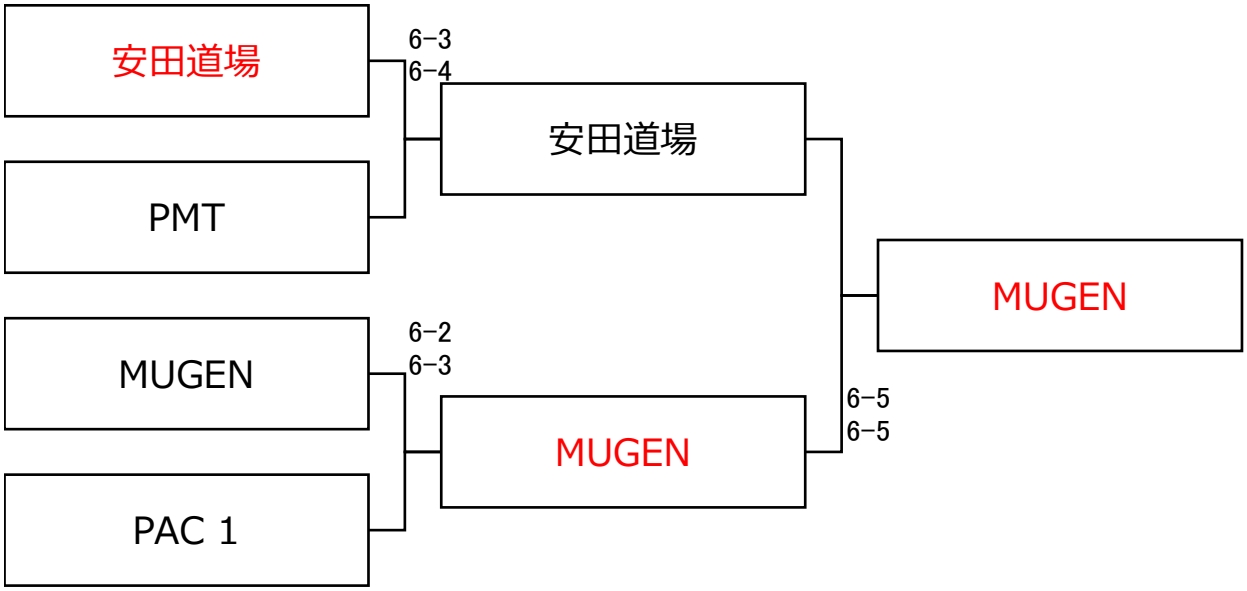
コンソレトーナメント