ASSOCIER TOUR　アドベンチャー結果

アドベンチャー女子　ブロック1					
	A 西崎・塚本（フリー・フロー）	B 小西・三宅（ｶﾁｶﾁ山・ｷｭｰﾃｨｰﾊﾟﾜｰｽﾞ）	C 福島・吉井（LTC・柳生園）	D 棗田・加藤（サザンクロス）	順位
A 西崎・塚本（フリー・フロー）		6−4	6−2	6−0	1
B 小西・三宅（ｶﾁｶﾁ山・ｷｭｰﾃｨｰﾊﾟﾜｰｽﾞ）	4−6		6−0	6−4	2
C 福島・吉井（LTC・柳生園）	2−6	0−6		0−6	4
D 棗田・加藤（サザンクロス）	0−6	4−6	6−0		3

アドベンチャー女子　ブロック2					
	A 砂子・中江（ブロッサム・ミキティ）	B 三村・福島（ウチのTennis Club・柳生園）	C 佐藤・井上（フリー）	D 榎並・端本（TOP）	順位
A 砂子・中江（ブロッサム・ミキティ）		5−8	W.O.	2−8	3
B 三村・福島（ウチのTennis Club・柳生園）	8−5		W.O.	8−5	1
C 佐藤・井上（フリー）	W.O.	W.O.		W.O.	−
D 榎並・端本（TOP）	8−2	5−8	W.O.		2

決勝トーナメント

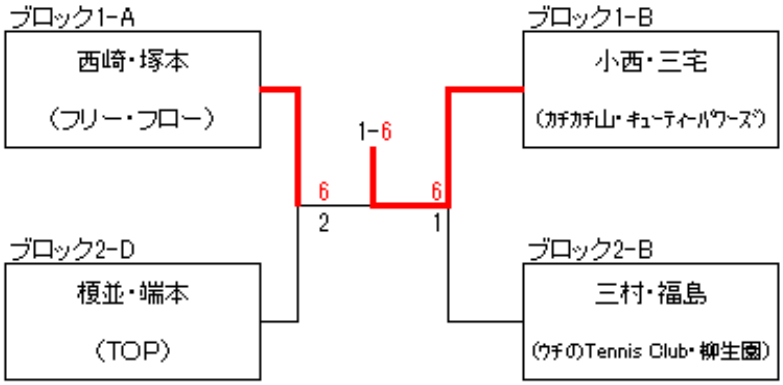

ASSOCIER TOUR　アドベンチャー結果

アドベンチャー男子　ブロック1					
	A 井上・原（ｷｭｰﾃｨｰﾊﾟﾜｰｽﾞ・ﾊﾆ・kami）	B 山田・森（every tc・fine）	C 田中・藤本（LTC・岡山ローン）	D 飯田・関本（ｸﾛｽﾜﾝ）	順位
A 井上・原（ｷｭｰﾃｨｰﾊﾟﾜｰｽﾞ・ﾊﾆ・kami）		6−3	6−4	6−0	1
B 山田・森（every tc・fine）	3−6		6−1	0−6	3
C 田中・藤本（LTC・岡山ローン）	4−6	1−6		5−6	4
D 飯田・関本（ｸﾛｽﾜﾝ）	0−6	6−0	6−5		2

アドベンチャー男子　ブロック2					
	A 渡辺・有根元（ｷｭｰﾃｨｰﾊﾟﾜｰｽﾞ・ﾀﾞﾔﾝｽﾞ）	B 岡崎・織田（ﾊﾆkami・ﾌﾘｰ）	C 大森・永岡（黒塾）	D 柴・奥池（ｷｭｰﾃｨｰﾊﾟﾜｰｽﾞ）	順位
A 渡辺・有根元（ｷｭｰﾃｨｰﾊﾟﾜｰｽﾞ・ﾀﾞﾔﾝｽﾞ）		4−6	6−2	6−3	2
B 岡崎・織田（ﾊﾆkami・ﾌﾘｰ）	6−4		6−2	6−5	1
C 大森・永岡（黒塾）	2−6	2−6		2−6	4
D 柴・奥池（ｷｭｰﾃｨｰﾊﾟﾜｰｽﾞ）	3−6	5−6	6−2		3
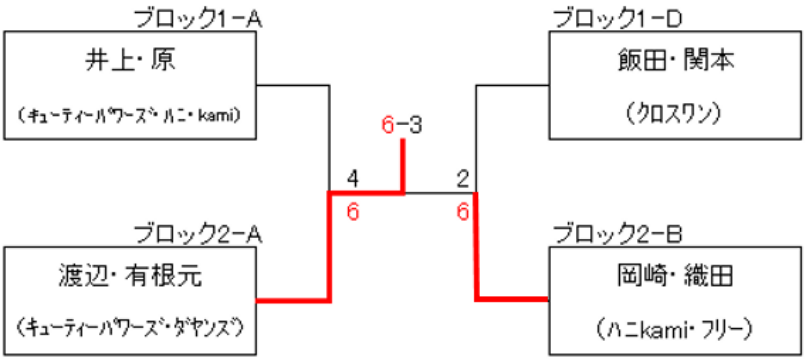
決勝トーナメント